『第6回 シーガイアオープン 小・中学生バドミントン大会 イン宮崎』
佐土原体育館 4月2日(日) 第2日目タイムテーブル
中学生・小学6年生 男子 ダブルス

	1コート	2コート	3コート	4コート	5コート	6コート	7コート	8コート
9:30	中-1	中-2	中-3	中-4	中-5	中-6	中-7	中-8
9:45	中-9	中-10	中-11	中-12	中-13	中-14	中-15	中-16
10:00	中-17	中-18	中-19	中-20	中-21	中-22	中-23	中-24
10:15	中-25	中-26	6年-27	6年-28	6年-29	6年-30	6年-31	6年-32
10:30	中-33	中-34	中-35	中-36	中-37	中-38	中-39	中-40
10:45	6年-41	6年-42	6年-43	6年-44	6年-45	6年-46	中-47	中-48
11:00	中-49	中-50	中-51	中-52	中-53	中-54	6年-55	6年-56
11:15	6年-57	6年-58	6年-59	6年-60	中-61	中-62	中-63	中-64
11:30	中-65	中-66	中-67	中-68	中-69	中-70	6年-71	6年-72
11:45	6年-73	6年-74	6年-75	6年-76	中-77	中-78	中-79	中-80
12:00	中-81	中-82	中-83	中-84	中-85	中-86	中-87	中-88
12:15	中-89	中-90	中-91	中-92	中-93	中-94	中-95	中-96
12:30	中-97	中-98	中-99	中-100	中-101	中-102	6年-103	6年-104
12:45	6年-105	6年-106	6年-107	6年-108	中-109決	中-110	中-111	中-112
13:00	中-113	中-114	中-115	中-116	中-117	中-118	中-119下	中-120
13:15	中-121	中-122	中-123	中-124	中-125	中-126	中-127	中-128
13:30	6年-129下	中-130	中-131	中-132	中-133	中-134	中-135	中-136
13:45	中-137	中-138	中-139	中-140	中-141	中-142	中-143	中-144
14:00	中-145	6年-146	6年-147	6年-148	6年-149	6年-150	6年-151	中-152
14:15	中-153	中-154	中-155	中-156	中-157	中-158	中-159	6準決160
14:30	6準決161	6下準162	6下準163	中準決164	中準決165	中下準166	中下準167	
14:45		6決勝168	6下決169			中決勝170	中下決171	
15:00								
15:15								

中学男子ダブルス　予選リーグ[佐土原体育館]

佐土原体育館　15点×3ｹﾞｰﾑ

1ﾊﾟｰﾄ

			相良拓摩 日髙堅斗	岡田颯太 瀬尾悠斗	諏訪園湧伍 山中賢人	有川司朗 倉山琉之介
宮	相良拓摩 日髙堅斗	ﾊﾞﾄﾞ･ｷｯｽﾞ ﾊﾞﾄﾞ･ｷｯｽﾞ				
宮	岡田颯太 瀬尾悠斗	宮崎中 宮崎中	1			
鹿	諏訪園湧伍 山中賢人	緑丘中 緑丘中	33	78		
鹿	有川司朗 倉山琉之介	鹿児島Jr. 鹿児島Jr.	77	34	2	

2ﾊﾟｰﾄ

			松浦裕一 柳田起希	光冨琉偉 井川完貴	上塚大輝 長友風晴	佐多健伸 鎌田侑希
宮	松浦裕一 柳田起希	winner bad 北郷中				
福	光冨琉偉 井川完貴	岡垣Jr. 岡垣Jr.	3			
宮	上塚大輝 長友風晴	清武中 清武中	35	80		
鹿	佐多健伸 鎌田侑希	霧島Jr. 霧島Jr.	79	36	4	

3ﾊﾟｰﾄ

			押川晴斗 藤本裕也	安藤光汰 垂水陽利	川越楓真 押川樺月	井上我知 濱島玲央
宮	押川晴斗 藤本裕也	winner bad 別府Jr.				
大	安藤光汰 垂水陽利	稙田Jr. 稙田Jr.	5			
宮	川越楓真 押川樺月	清武中 清武中	37	82		
鹿	井上我知 濱島玲央	緑丘中 緑丘中	81	38	6	

4ﾊﾟｰﾄ

			淡野公太 佐々木准聖	石川信哉 岡川　秀	長嶺嘉隆 外山智哉	永田拓翔 永田怜音
宮	淡野公太 佐々木准聖	大宮中 大宮中				
大	石川信哉 岡川　秀	坂ノ市JBC 坂ノ市JBC	7			
宮	長嶺嘉隆 外山智哉	三股中 三股中	39	84		
鹿	永田拓翔 永田怜音	玉龍中 玉龍ｼﾞｭﾆｱ	83	40	8	

5ﾊﾟｰﾄ

			上野温翔 平田遼馬	江川　亮 堀江歩海	杉田智大 松浦果成	谷山嘉隆 栫　潤也
宮	上野温翔 平田遼馬	三股中 三股中				
大	江川　亮 堀江歩海	坂ノ市JBC 荒尾Jr.	9			
宮	杉田智大 松浦果成	ﾚｯﾄﾞﾊﾞｰﾄﾞ ﾚｯﾄﾞﾊﾞｰﾄﾞ	47	86		
鹿	谷山嘉隆 栫　潤也	城西中 城西中	85	48	10	

6ﾊﾟｰﾄ

			山口空流 原　隆哉	押川真一郎 黒木颯太	佐藤　翔 佐藤翔癒	黒木瑠生 黒木翔馬
鹿	山口空流 原　隆哉	川内Jr. 判田中				
宮	押川真一郎 黒木颯太	日向中 日向中	11			
大	佐藤　翔 佐藤翔癒	稙田Jr. 稙田Jr.	49	88		
宮	黒木瑠生 黒木翔馬	富島中 北郷中	87	50	12	

7ﾊﾟｰﾄ

			山元雄太 峰元智生	日髙旬陽 黒田凌太郎	櫻木　翔 安部暢人	黒島虎太郎 小野響輝
鹿	山元雄太 峰元智生	鹿児島Jr. 鹿児島Jr.				
宮	日髙旬陽 黒田凌太郎	宮崎第一中 宮崎第一中	13			
大	櫻木　翔 安部暢人	坂ノ市JBC 坂ノ市JBC	51	90		
宮	黒島虎太郎 小野響輝	国富ｽﾏｯｼｭ 国富ｽﾏｯｼｭ	89	52	14	

8ﾊﾟｰﾄ

			長谷部　駿友 長谷部　亮友	福谷悠河 山本大翔	武井隆也 下村海大	一木恵太 古賀万裕
大	長谷部　駿友 長谷部　亮友	東部中 東部中				
宮	福谷悠河 山本大翔	藤田研究所 藤田研究所	15			
宮	武井隆也 下村海大	宮崎中 宮崎中	53	92		
福	一木恵太 古賀万裕	須恵Jr. 香住ヶ丘Jr.	91	54	16	

中学男子ダブルス　予選リーグ[佐土原体育館]

9ﾊﾟｰﾄ						
			今泉涼弥 中條涼介	山本聖大 奈須陸斗	斉藤優太 川野慎也	豊田裕貴 谷　和隼
佐熊	今泉涼弥 中條涼介	牛津JBC WINNER				
宮	山本聖大 奈須陸斗	日向中 日向中	17			
宮	斉藤優太 川野慎也	清武中 清武中	61	94		
大	豊田裕貴 谷　和隼	別府Jr. 別府Jr.	93	62	18	

10ﾊﾟｰﾄ						
			有川凌平 直崎広生	長友亮太 栗栖慧伍	實崎大将 笑喜未来翔	柳田愛翔 佐藤悠貴
鹿	有川凌平 直崎広生	ｸﾞｯﾄﾞｳｪｰﾌﾞ ｸﾞｯﾄﾞｳｪｰﾌﾞ				
宮	長友亮太 栗栖慧伍	清武中 清武中	19			
大	實崎大将 笑喜未来翔	坂ノ市JBC 坂ノ市JBC	63	96		
宮	柳田愛翔 佐藤悠貴	藤田研究所 藤田研究所	95	64	20	

11ﾊﾟｰﾄ						
			谷口駿祐 床次柊馬	鈴木慈大 河野泰雅	一木亮太 佐藤　圭	才新知也 中武孝太
鹿	谷口駿祐 床次柊馬	城西中 城西中				
宮	鈴木慈大 河野泰雅	宮崎中 宮崎中	21			
福	一木亮太 佐藤　圭	須恵Jr. 須恵Jr.	65	98		
熊宮	才新知也 中武孝太	芦北Jr. 国富ｽﾏｯｼｭ	97	66	22	

12ﾊﾟｰﾄ						
			鶴川侑樹 牛込武斗	増田匠良 税所宥斗	大畑成矢 稲田晴人	江口　心 小野原寛斗
鹿	鶴川侑樹 牛込武斗	伊敷中 伊敷中				
宮	増田匠良 税所宥斗	宮崎第一中 宮崎第一中	23			
宮	大畑成矢 稲田晴人	清武中 清武中	67	100		
熊宮	江口　心 小野原寛斗	荒尾Jr. 藤田研究所	99	68	24	

13ﾊﾟｰﾄ						
			地方陸人 金子将馬	上野聖翔 相葉洵之介	村田駿斗 中邑悠杜	石堂麻菜 森山潤世
熊	地方陸人 金子将馬	芦北Jr. 北部Jr.				
宮	上野聖翔 相葉洵之介	三股中 三股ﾊﾞｰﾄﾞ	25			
宮	村田駿斗 中邑悠杜	日向中 日向中	69	102		
鹿	石堂麻菜 森山潤世	西陵少年団 西陵少年団	101	70	26	

中学男子ダブルス　決勝トーナメント

佐土原体育館　15点×3ｹﾞｰﾑ［準決勝･決勝　21点×3ｹﾞｰﾑ］

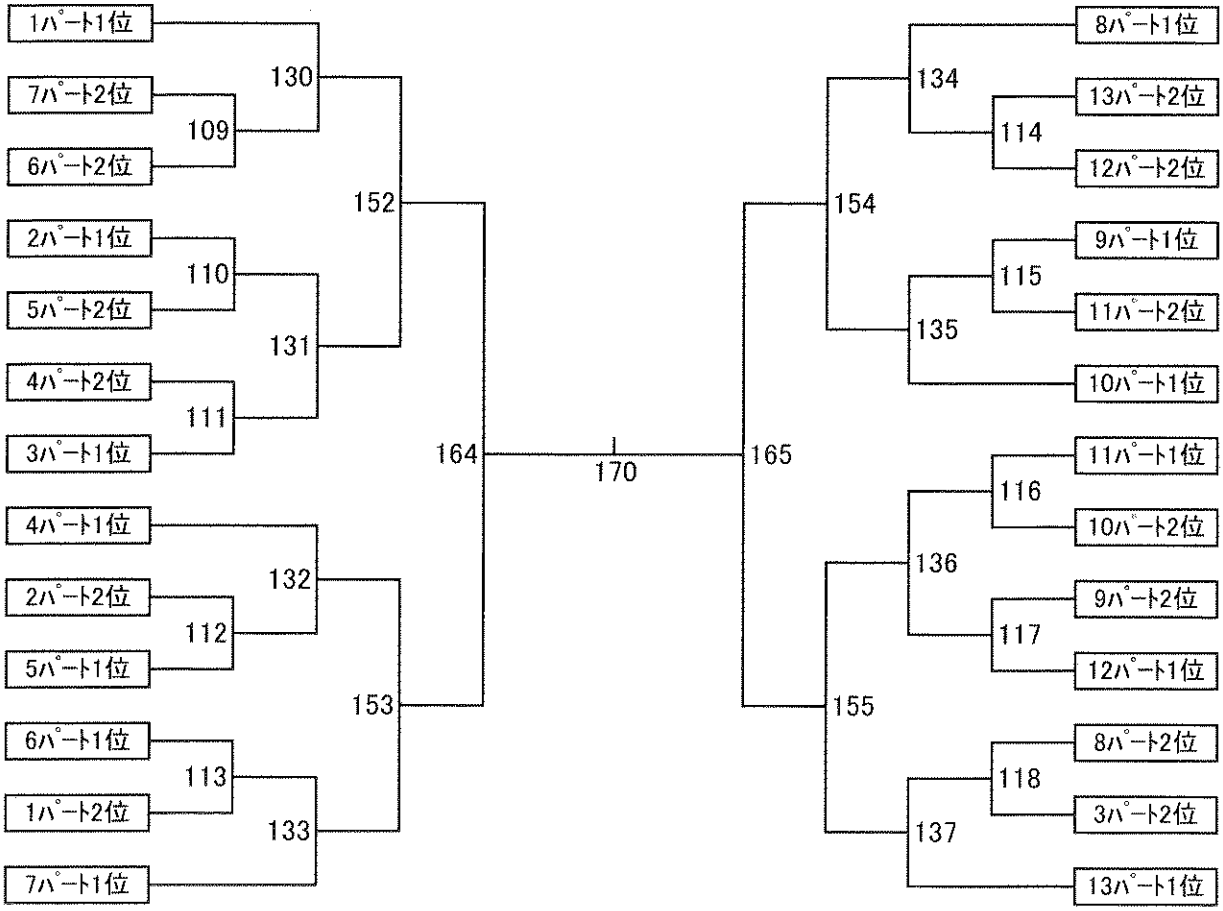

中学男子ダブルス　下位トーナメント

佐土原体育館　　21点×1ｹﾞｰﾑ

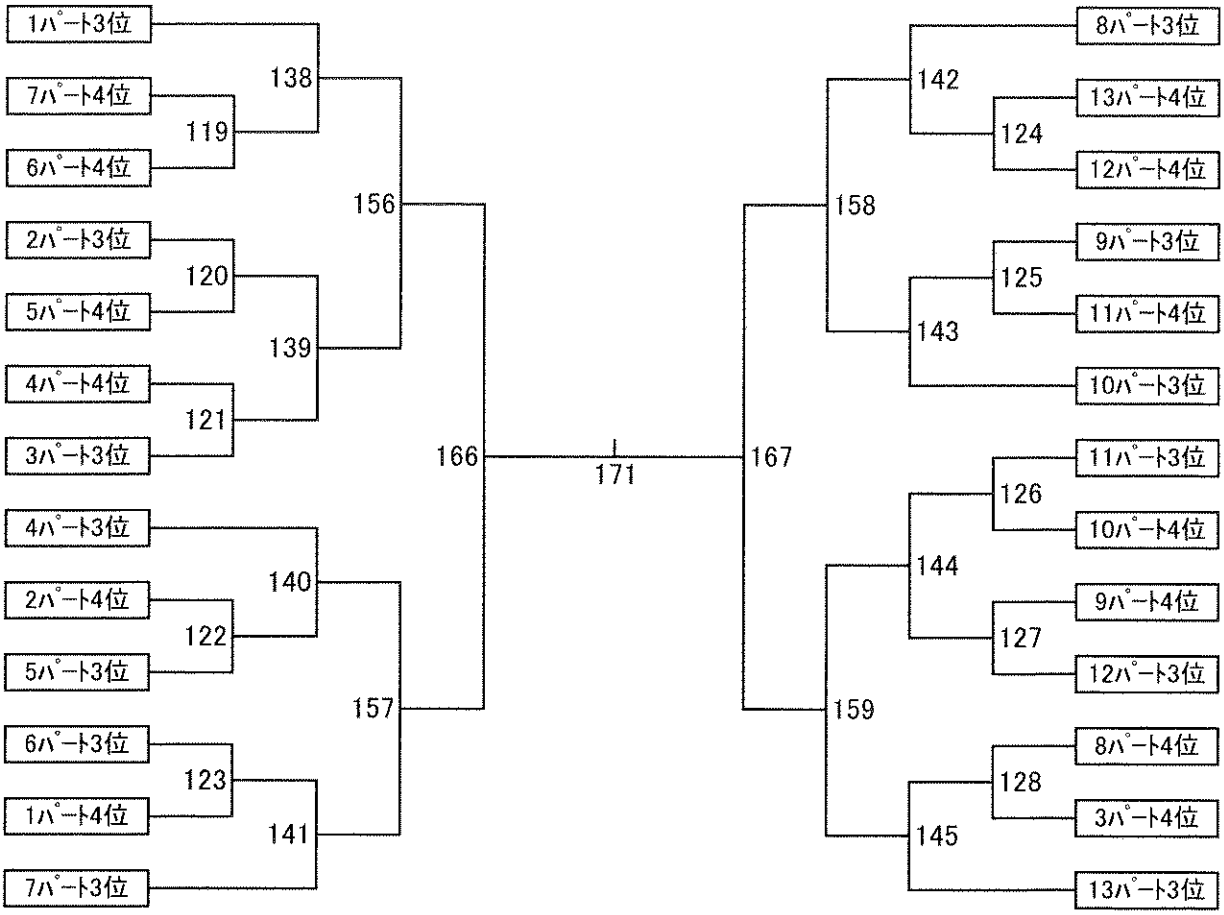

6年男子ダブルス　予選リーグ[佐土原体育館]

佐土原体育館

15点×3ｹﾞｰﾑ

	1ﾊﾟｰﾄ		西方俊之 松尾天翔	佐藤蒼馬 阿南理久斗	福元大貴 塩川隆介	鈴東大樹 鈴東佑太	栗山寿一 後藤遥斗
福大	西方俊之 松尾天翔	能古Jr. 瀬高Jr.					
鹿宮	佐藤蒼馬 阿南理久斗	日出Jr. 日出Jr.	56				
大	福元大貴 塩川隆介	玉江Jr. 玉江Jr.	71	27			
	鈴東大樹 鈴東佑太	三股ﾊﾞｰﾄﾞ 三股ﾊﾞｰﾄﾞ	42	104	55		
	栗山寿一 後藤遥斗	光岡JBC 坂ノ市JBC	103	72	41	28	

	2ﾊﾟｰﾄ		山本朱祐 毛利柊光	澤田文哉 山下勝勲	健木鼓哲 鳴海翔汰	外山慶喜 松枝陽士	植田温大 原田大蒔
熊佐	山本朱祐 毛利柊光	松崎Jr. 芦北Jr.					
大宮	澤田文哉 山下勝勲	玄海Jr. 山内Jr.	58				
鹿	健木鼓哲 鳴海翔汰	稙田Jr. 稙田Jr.	73	29			
	外山慶喜 松枝陽士	三股ﾊﾞｰﾄﾞ 三股ﾊﾞｰﾄﾞ	44	106	57		
	植田温大 原田大蒔	西田ﾊﾞﾄﾞ 西田ﾊﾞﾄﾞ	105	74	43	30	

	3ﾊﾟｰﾄ		東保佑典 向野直杜	飯牟禮世羅 野口恒之介	浦田駿之介 阪田龍星	柿添虎ノ臣 相良光輝	楠本爽太 楠本悠人
大鹿	東保佑典 向野直杜	大分8 大分8					
宮長	飯牟禮世羅 野口恒之介	中山少年団 中山少年団	60				
福	浦田駿之介 阪田龍星	winner bad ﾚｯﾄﾞﾊﾞｰﾄﾞ	75	31			
	柿添虎ノ臣 相良光輝	ﾌｪﾆｯｸｽ ﾌｪﾆｯｸｽ	46	108	59		
	楠本爽太 楠本悠人	岡垣Jr. 岡垣Jr.	107	76	45	32	

6年男子ダブルス　トーナメント[佐土原体育館]

決勝トーナメント

15点×3ｹﾞｰﾑ

準決勝から21点×3ゲーム

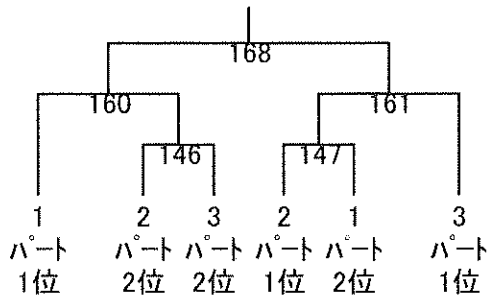

下位トーナメント

21点×1ｹﾞｰﾑ

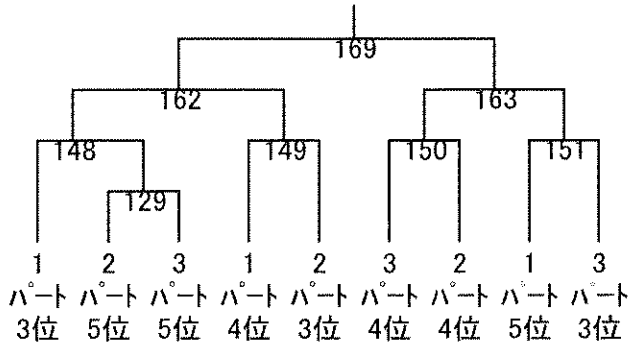

『第6回 シーガイアオープン 小・中学生バドミントン大会 イン宮崎』
清武体育館 4月2日(日) 第2日目タイムテーブル
中学生・小学6年生 女子 ダブルス

	1コート	2コート	3コート	4コート	5コート	6コート	7コート	8コート	9コート
9:30	中-1	中-2	6年-3	6年-4	中-5	中-6	中-7	中-8	中-9
9:45	中-10	中-11	中-12	中-13	中-14	中-15	中-16	中-17	中-18
10:00	中-19	中-20	中-21	中-22	中-23	中-24	中-25	中-26	6年-27
10:15	6年-28	中-29	中-30	中-31	中-32	中-33	中-34	中-35	中-36
10:30	中-37	中-38	6年-39	6年-40	6年-41	6年-42	6年-43	6年-44	6年-45
10:45	6年-46	中-47	中-48	6年-49	6年-50	中-51	中-52	中-53	中-54
11:00	中-55	中-56	中-57	中-58	中-59	中-60	中-61	中-62	中-63
11:15	中-64	中-65	中-66	中-67	中-68	中-69	中-70	中-71	中-72
11:30	6年-73	6年-74	中-75	中-76	中-77	中-78	中-79	中-80	中-81
11:45	中-82	中-83	中-84	6年-85	6年-86	6年-87	6年-88	6年-89	6年-90
12:00	6年-91	6年-92	中-93	中-94	中-95	中-96	中-97	中-98	中-99
12:15	中-100	中-101	中-102	中-103	中-104	中-105	中-106	中-107	中-108
12:30	中-109	中-110	中-111	中-112	中-113	中-114	中-115	中-116	中-117
12:45	中-118	中-119	中-120	中-121	中-122	中-123	中-124	6年-125	6年-126
13:00	6年-127	6年-128	6年-129	6年-130	6年-131	6年-132	6年-133	6年-134	中下-135
13:15	中決-136	中-137	中-138	中-139	中-140	中-141	中-142	中-143	中-144
13:30	中-145	中-146	中-147	中-148	中-149	中-150	中-151	中-152	中-153
13:45	中-154	中-155	中-156	中-157	中-158	中-159	中-160	中-161	中-162
14:00	中-163	中-164	中-165	中-166	中-167	6年-168	6年-169	6年-170	6年-171
14:15	6年-172	中-173	中-174	中-175	中-176	中-177	中-178	中-179	中-180
14:30	中-181	中-182	中-183	中-184	中-185	中-186	中-187	中-188	6年-189
14:45	6年-190	6年-191	6年-192	6年-193	6年-194	6年-195	6年-196	中-197	中-198
15:00	中-199	中-200	中-201	中-202	中-203	中-204	6準決勝 205	6準決勝 206	6下準決 207
15:15	6下準決 208	中準決勝 209	中準決勝 210	中下準決 211	中下準決 212				
15:30	6決勝 213	6下決勝 214		中決勝 215	中下決勝 216				
15:45									

中学女子ダブルス　予選リーグ[清武体育館]

清武体育館　　15点×3ｹﾞｰﾑ

1ﾊﾟｰﾄ

			金丸萌恵 田口彩未	岩本奈緒 中西彩日	川越咲嬉 大倉彩矢	松本千愛 竹平千紘	南　百香 松田佳央里
宮	金丸萌恵 田口彩未	富島中 富島中					
大	岩本奈緒 中西彩日	明野Jr. 明野Jr.	48				
宮	川越咲嬉 大倉彩矢	宮崎第一中 宮崎第一中	71	1			
大	松本千愛 竹平千紘	別府Jr. 別府Jr.	26	94	47		
鹿	南　百香 松田佳央里	鹿児島Jr. 鹿児島Jr.	93	72	25	2	

2ﾊﾟｰﾄ

			松下花凛 松本柚希	甲斐百々香 宮森咲希	田崎仁望 高松純菜	鬼塚夏実 本部美波
大	松下花凛 松本柚希	大分8 大分8				
宮	甲斐百々香 宮森咲希	清武中 清武中	5			
熊	田崎仁望 高松純菜	WINNER ﾊﾞﾄﾞ･ｷｯｽﾞ	51	96		
宮	鬼塚夏実 本部美波	妻中 妻中	95	52	6	

3ﾊﾟｰﾄ

			中村天音 横道　葵	小柳優海 高野桃加	伊東由衣加 加藤櫻子	脇屋敷采音 中野萌花
鹿	中村天音 横道　葵	鹿児島Jr. 鹿児島Jr.				
宮	小柳優海 高野桃加	宮崎第一中 宮崎第一中	7			
大	伊東由衣加 加藤櫻子	明野Jr. 明野Jr.	53	98		
宮	脇屋敷采音 中野萌花	大淀ｽﾎﾟｰﾂ 大淀ｽﾎﾟｰﾂ	97	54	8	

4ﾊﾟｰﾄ

			三箇尻琴海 坂本侑茄	稲倉　彩 愛甲玲奈	金桝奈々花 岩崎舞桜	田中志歩 中島朝陽
大	三箇尻琴海 坂本侑茄	日田東部中 日田東部中				
宮	稲倉　彩 愛甲玲奈	宮崎第一中 宮崎第一中	9			
宮	金桝奈々花 岩崎舞桜	清武中 清武中	55	100		
熊	田中志歩 中島朝陽	芦北Jr. 芦北Jr.	99	56	10	

5ﾊﾟｰﾄ

			川邊陽菜乃 江川未悠	大島希乃風 白石未虹	上野結衣 大保香菜子	清水有里紀 大生桃歌
大	川邊陽菜乃 江川未悠	臼杵ｸﾗﾌﾞｽﾞｰｽ 臼杵ｸﾗﾌﾞｽﾞｰｽ				
宮	大島希乃風 白石未虹	宮崎第一中 宮崎第一中	11			
鹿	上野結衣 大保香菜子	鹿児島Jr. 鹿児島Jr.	57	102		
宮	清水有里紀 大生桃歌	藤田研究所 藤田研究所	101	58	12	

6ﾊﾟｰﾄ

			栗山恵梨 吉海ゆの	谷口真結 福田ことみ	川邊瑠佳 小野詩月	岩本　藍 松門愛弓
大	栗山恵梨 吉海ゆの	光岡JBC 光岡JBC				
宮	谷口真結 福田ことみ	宮崎第一中 生目台中	13			
宮	川邊瑠佳 小野詩月	藤田研究所 藤田研究所	59	104		
佐	岩本　藍 松門愛弓	肥前Jr. 肥前Jr.	103	60	14	

7ﾊﾟｰﾄ

			北原千凡 山下陽菜	本多らん 東原実咲	是永ひより 森　柚葉	新村優芽 年見穂風
鹿	北原千凡 山下陽菜	ｸﾞｯﾄﾞｳｪｰﾌﾞ ｸﾞｯﾄﾞｳｪｰﾌﾞ				
宮	本多らん 東原実咲	藤田研究所 清武中	15			
大	是永ひより 森　柚葉	別府Jr. 別府Jr.	61	106		
宮	新村優芽 年見穂風	winner bad winner bad	105	62	16	

8ﾊﾟｰﾄ

			塩川愛友 福元小百合	渡木希音 船ヶ山明衣	堀　芹菜 松井こころ	石川愛実 高橋花奈
鹿	塩川愛友 福元小百合	玉江Jr. 玉江Jr.				
宮	渡木希音 船ヶ山明衣	清武中 清武中	17			
大	堀　芹菜 松井こころ	判田中 判田中	63	108		
宮	石川愛実 高橋花奈	宮崎中 宮崎中	107	64	18	

9ﾊﾟｰﾄ

			詫間理菜 大津留呼春	木村彩乃 日高郁海	石田夕月 森　日香琉	荒川夏凛 田中梨菜
大	詫間理菜 大津留呼春	臼杵ｸﾗﾌﾞｽﾞｰｽ 中島Jr.				
宮	木村彩乃 日高郁海	ﾚｯﾄﾞﾊﾞｰﾄﾞ ﾚｯﾄﾞﾊﾞｰﾄﾞ	19			
大	石田夕月 森　日香琉	坂ノ市JBC 坂ノ市JBC	65	110		
熊	荒川夏凛 田中梨菜	荒尾Jr. 荒尾Jr.	109	66	20	

中学女子ダブルス　予選リーグ[清武体育館]

10ﾊﾟｰﾄ						
			馬場柚羽 草ノ瀬咲来	宮地凜々花 根井華蓮	神田千彩都 後藤真奈	田中春宇 串間香美
鹿	馬場柚羽 草ノ瀬咲来	ｸﾞｯﾄﾞｳｪｰﾌﾞ ｸﾞｯﾄﾞｳｪｰﾌﾞ				
宮	宮地凜々花 根井華蓮	ﾚｯﾄﾞﾊﾞｰﾄﾞ ﾚｯﾄﾞﾊﾞｰﾄﾞ	21			
大	神田千彩都 後藤真奈	明野Jr. 明野Jr.	67	112		
熊 宮	田中春宇 串間香美	菊池南中 ﾊﾞﾄﾞ･ｷｯｽﾞ	111	68	22	

11ﾊﾟｰﾄ						
			三嶋菜桜 東保芽依	森　杏奈 武田涼花	新屋菜々 甲斐友梨香	山下華佳 井上葉月
大	三嶋菜桜 東保芽依	大分8 大分8				
宮	森　杏奈 武田涼花	国富ｽﾏｯｼｭ 国富ｽﾏｯｼｭ	23			
宮	新屋菜々 甲斐友梨香	清武中 清武中	69	114		
熊 大	山下華佳 井上葉月	荒尾Jr. 日田東部中	113	70	24	

12ﾊﾟｰﾄ						
			白木心翔 奥山楓月	植木　心 田中結衣	佐多萌笑 秋保日菜胡	桑野怜奈 橋野　光
宮	白木心翔 奥山楓月	富島中 妻中				
大	植木　心 田中結衣	植木　心 田中結衣	29			
鹿	佐多萌笑 秋保日菜胡	霧島Jr. 霧島Jr.	75	116		
福 鹿	桑野怜奈 橋野　光	橘中 玉江Jr.	115	76	30	

13ﾊﾟｰﾄ						
			中武紗那 松浦由依	後藤真歩 松場　暢	渡邊ひなた 宮崎海星	栗山優里 今泉杏果
宮	中武紗那 松浦由依	妻中 妻中				
大	後藤真歩 松場　暢	明野Jr. 明野Jr.	31			
鹿	渡邊ひなた 宮崎海星	ｸﾞｯﾄﾞｳｪｰﾌﾞ ｸﾞｯﾄﾞｳｪｰﾌﾞ	77	118		
佐	栗山優里 今泉杏果	牛津JBC 牛津JBC	117	78	32	

14ﾊﾟｰﾄ						
			田原穂翔 中武春菜	野口紅美 濱田想夏	平川莉沙 蔵原美南	城戸彩華 水本　陽
宮	田原穂翔 中武春菜	宮崎中 国富ｽﾏｯｼｭ				
福	野口紅美 濱田想夏	岡垣Jr. 岡垣Jr.	33			
大	平川莉沙 蔵原美南	日杵ｸﾗﾌﾞﾕｰｽ 日杵ｸﾗﾌﾞﾕｰｽ	79	120		
熊	城戸彩華 水本　陽	荒尾Jr. 荒尾Jr.	119	80	34	

15ﾊﾟｰﾄ						
			向江茉莉奈 山根ほすみ	田吉夢乃 工藤梨心	黒木美花 谷山真奈	渡邊奈々子 工藤杏樹
鹿	向江茉莉奈 山根ほすみ	中山少年団 中山少年団				
宮	田吉夢乃 工藤梨心	清武中 清武中	35			
宮	黒木美花 谷山真奈	国富ｽﾏｯｼｭ 国富ｽﾏｯｼｭ	81	122		
大	渡邊奈々子 工藤杏樹	坂ノ市JBC 坂ノ市JBC	121	82	36	

16ﾊﾟｰﾄ						
			成富稀咲 下村理華	川野愛葵 武田優羽	亀井菜々 三浦紬希	猪股美咲 西森紗弥
佐	成富稀咲 下村理華	牛津JBC 牛津JBC				
宮	川野愛葵 武田優羽	国富ｽﾏｯｼｭ 国富ｽﾏｯｼｭ	37			
大	亀井菜々 三浦紬希	種田Jr. 種田Jr.	83	124		
宮	猪股美咲 西森紗弥	富島中 富島中	123	84	38	

中学女子ダブルス　決勝トーナメント

清武体育館　15点×3ｹﾞｰﾑ［準決勝･決勝　21点×3ｹﾞｰﾑ］

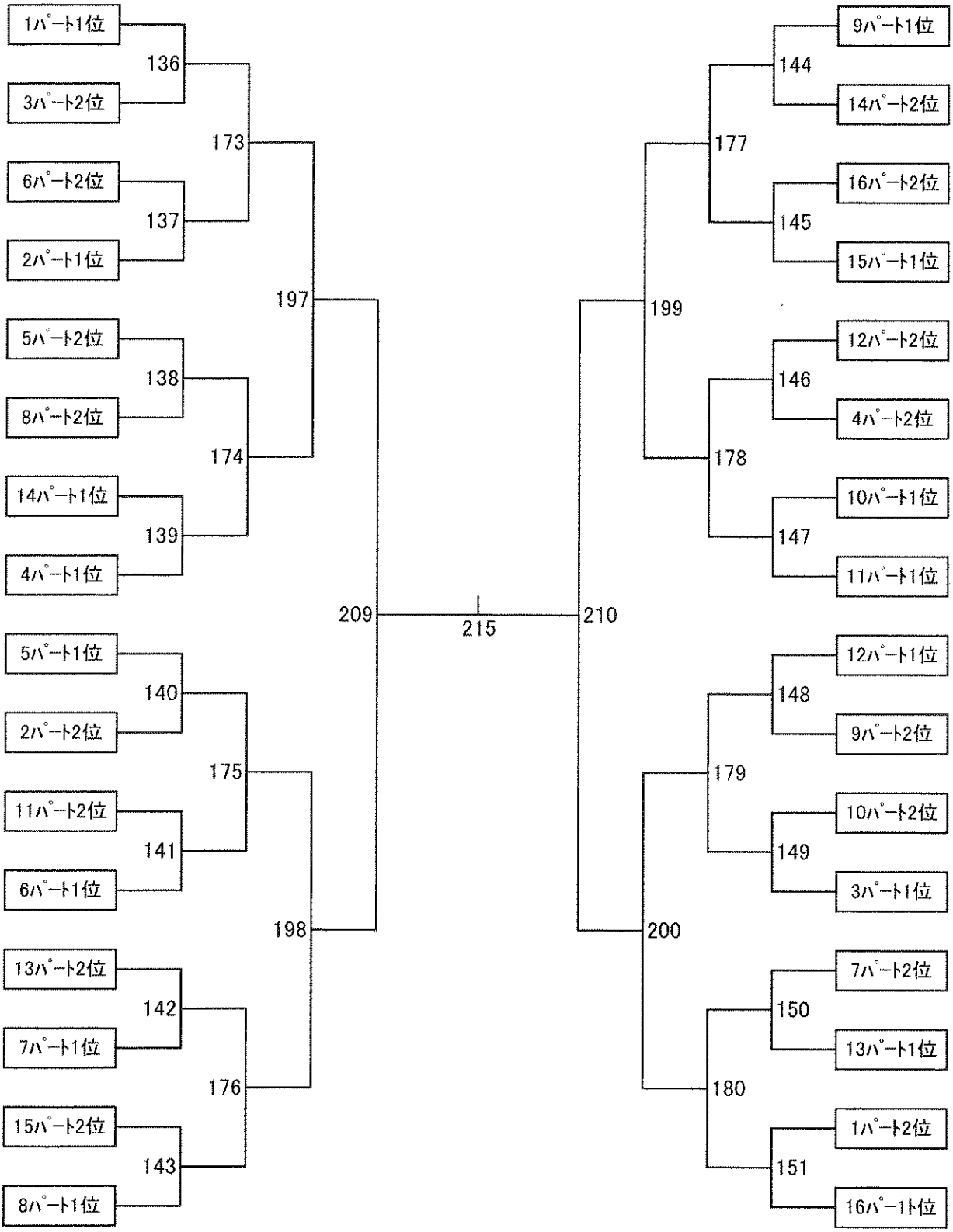

中学女子ダブルス　下位トーナメント

清武体育館　21点×3ｹﾞｰﾑ

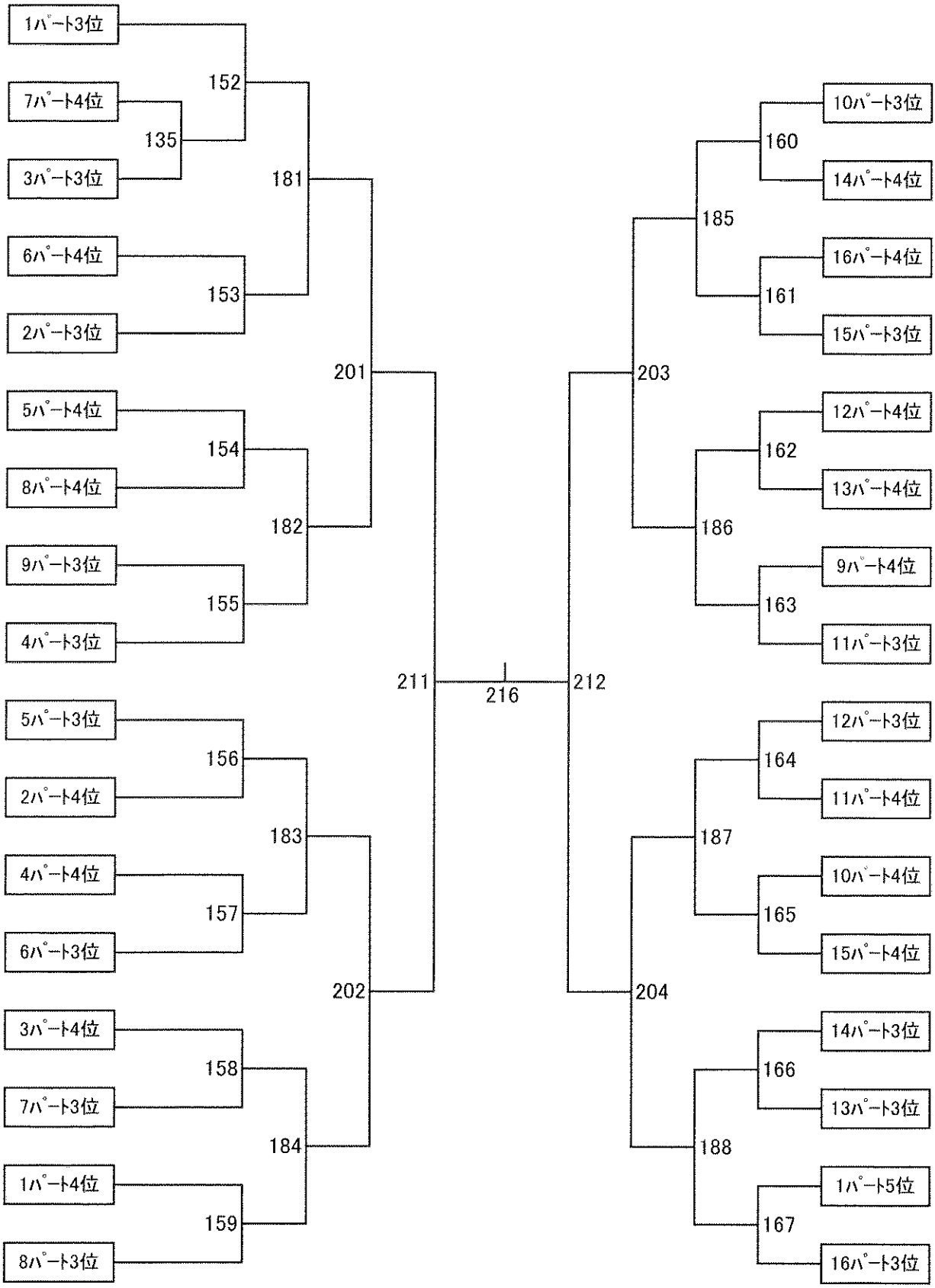

6年女子ダブルス　予選リーグ[清武体育館]

清武体育館

15点×3ｹﾞｰﾑ

1ﾊﾟｰﾄ			田中佐彩 猿川優香	永田紗彩 末永莉子	首藤紗希 垂水彩音	永渕妃香 永渕友梨華	白木亜侑 西田美里
熊	田中佐彩 猿川優香	松崎Jr. 松崎Jr.					
鹿	永田紗彩 末永莉子	鹿児島Jr. ﾊﾞﾄﾞ･ｷｯｽﾞ	50				
宮	首藤紗希 垂水彩音	種田Jr. 種田Jr.	73	3			
大	永渕妃香 永渕友梨華	川上Jr. 川上Jr.	28	126	49		
佐	白木亜侑 西田美里	くれよんｸﾗﾌﾞ ﾎｯﾄｹｰｷ	125	74	27	4	
宮							

2ﾊﾟｰﾄ			辻　彩七 楢崎杏南	射場美古都 衛藤歩美	浜地　凛 大川内歩夢	田村真夕 城村真依
佐	辻　彩七 楢崎杏南	唐津Jr. 唐津Jr.				
大	射場美古都 衛藤歩美	日出Jr. 日出Jr.	39			
福	浜地　凛 大川内歩夢	大池Jr. 大池Jr.	85	128		
宮	田村真夕 城村真依	ﾊﾞﾄﾞ･ｷｯｽﾞ ﾊﾞﾄﾞ･ｷｯｽﾞ	127	86	40	

3ﾊﾟｰﾄ			檜垣希望 牧野美涼	村井優奈 麻生菜穂	岩本涼花 上田杏純	濵田杏梛 家弓ひかる
宮	檜垣希望 牧野美涼	くれよんｸﾗﾌﾞ 妻北Jr.				
大	村井優奈 麻生菜穂	大在Jr. 大在Jr.	41			
佐	岩本涼花 上田杏純	肥前Jr. 肥前Jr.	87	130		
鹿	濵田杏梛 家弓ひかる	中山少年団 中山少年団	129	88	42	

4ﾊﾟｰﾄ			光永結稀 津畑朱音	筒井彩羽 中島　蒼	東　優空 杉本紗彩	堂園みとせ 池田実穂
山	光永結稀 津畑朱音	NTｼﾞｭﾆｱ NTｼﾞｭﾆｱ				
佐	筒井彩羽 中島　蒼	牛津JBC 牛津JBC	43			
宮	東　優空 杉本紗彩	くれよんｸﾗﾌﾞ くれよんｸﾗﾌﾞ	89	132		
鹿	堂園みとせ 池田実穂	鹿児島Jr. ﾊﾞﾄﾞ･ｷｯｽﾞ	131	90	44	
宮						

5ﾊﾟｰﾄ			下村彩花 古賀まな美	小田桃花 原　乙葉	平山茉歩 清光優羽	伊藤那奈佳 松元梨晏
佐	下村彩花 古賀まな美	牛津JBC 牛津JBC				
福	小田桃花 原　乙葉	大池Jr. 大池Jr.	45			
宮	平山茉歩 清光優羽	くれよんｸﾗﾌﾞ くれよんｸﾗﾌﾞ	91	134		
鹿	伊藤那奈佳 松元梨晏	鹿児島Jr. 鹿児島Jr.	133	92	46	

６年女子ダブルス トーナメント[清武体育館]

決勝トーナメント

15点×3ｹﾞｰﾑ　　準決勝から21点×3ｹﾞｰﾑ

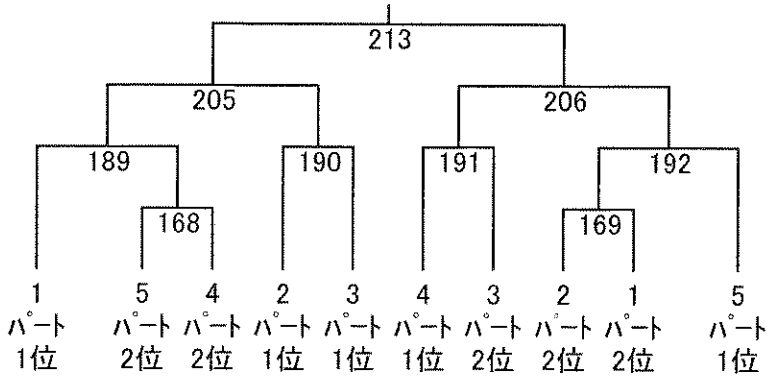

下位トーナメント

21点×1ｹﾞｰﾑ

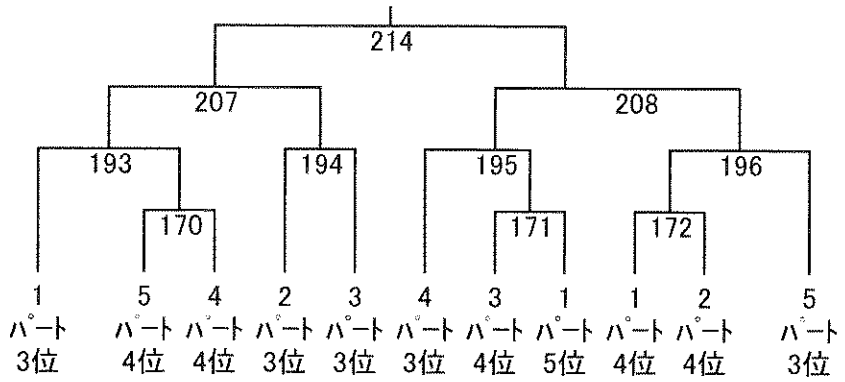

『第5回 シーガイアオープン 小・中学生バドミントン大会　イン宮崎』
宮崎市総合体育館 アリーナ　4月2日(日)　第2目タイムテーブル
小学生 4年男子・5・4年女子 ダブルス

	1コート	2コート	3コート	4コート	5コート	6コート	7コート	8コート	9コート	10コート
9:00	4女-1	4女-2	4女-3	4女-4	4女-5	4女-6	4女-7	4女-8	4女-9	4女-10
9:15	4女-11	4女-12	4女-13	4女-14	4男-15	4男-16	4男-17	4男-18	4男-19	4男-20
9:30	4男-21	4男-22	4男-23	4男-24	5女-25	5女-26	5女-27	5女-28	5女-29	5女-30
9:45	4女-31	4女-32	4女-33	4女-34	4女-35	4女-36	4男-37	4男-38	4男-39	4男-40
10:00	4男-41	4男-42	5女-43	5女-44	5女-45	5女-46	5女-47	5女-48	5女-49	5女-50
10:15	5女-51	5女-52	4女-53	4女-54	4女-55	4女-56	4女-57	4女-58	4女-59	4女-60
10:30	4女-61	4女-62	4女-63	4女-64	4女-65	4女-66	4男-67	4男-68	4男-69	4男-70
10:45	4男-71	4男-72	5女-73	5女-74	5女-75	5女-76	5女-77	5女-78	4女-79	4女-80
11:00	4女-81	4女-82	4女-83	4女-84	4男-85	4男-86	4男-87	4男-88	4男-89	4男-90
11:15	4男-91	4男-92	4男-93	4男-94	5女-95	5女-96	5女-97	5女-98	5女-99	5女-100
11:30	5女-101	5女-102	5女-103	5女-104	4女-105	4女-106	4女-107	4女-108	4女-109	4女-110
11:45	4女-111	4女-112	4女-113	4女-114	4女-115	4女-116	4女-117	4女-118	4男-119	4男-120
12:00	4男-121	4男-122	4男-123	4男-124	4男-125	4男-126	4男-127	4男-128	5女-129	5女-130
12:15	5女-131	5女-132	5女-133	5女-134	5女-135	5女-136	5女-137	5女-138	4女-139	4女-140
12:30	4女-141	4女-142	4女-143	4女-144	4女-145	4女-146	4女-147	4女-148	4女-149	4女-150
12:45	4女-151	4女-152	4女-153	4男-154	4男-155	4男-156	4男-157	4男-158	4男-159	4男-160
13:00	5女-161	5女-162	5女-163	5女-164	5女-165	5女-166	5女-167	4女-168	4女-169	4女-170
13:15	4女-171	4女-172	4女-173	4女-174	4女-175	4男-176	4男-177	4男-178	4男-179	4男-180
13:30	4男-181	4男-182	4男-183	5女-184	5女-185	5女-186	5女-187	5女-188	5女-189	5女-190
13:45	5女-191	4女準決192	4女準決193	4女下準194	4女下準195	4男準決196	4男準決197	4男下準198	4男下準199	
14:00		5女準決200	5女準決201	5女下準202	5女下準203	4女決勝204	4女下決205	4男決勝206	4男下決207	
14:15		5女決勝208	5女下決209							
14:30										
14:45										
15:00										

4年男子ダブルス　予選リーグ[宮崎市総合体育館アリーナ]

市総合アリーナ　　15点×3ｹﾞｰﾑ

1ﾊﾟｰﾄ

			光冨琉華 久野　雅	上西孝明 山下幹八	黒田裕紀 黒田真司	井本大貴 小野原瑛音	前田　秦 向江康輔
福	光冨琉華 久野　雅	岡垣Jr. 岡垣Jr.					
宮	上西孝明 山下幹八	田野ﾊﾞﾄﾞ 田野ﾊﾞﾄﾞ	68				
宮	黒田裕紀 黒田真司	小松台ﾎﾜｲﾄ 小松台ﾎﾜｲﾄ	85	15			
宮	井本大貴 小野原瑛音	藤田研究所 藤田研究所	38	120	67		
鹿	前田　秦 向江康輔	中山少年団 中山少年団	119	86	37	16	

2ﾊﾟｰﾄ

			原田心温 永野将史	渡邉聖永 原口阜磨	森　心太朗 久保琴音	淡路佳亮 本城佑哉
鹿	原田心温 永野将史	西田ﾊﾞﾄﾞ 西田ﾊﾞﾄﾞ				
宮	渡邉聖永 原口阜磨	しおみｷｬｯﾂ しおみｷｬｯﾂ	17			
大	森　心太朗 久保琴音	坂ノ市JBC 坂ノ市JBC	87	122		
宮	淡路佳亮 本城佑哉	藤田研究所 三股ﾊﾞｰﾄﾞ	121	88	18	

3ﾊﾟｰﾄ

			黒島淳之介 串間太紀	井上莉桜 井川和真	宮野原奏和 吉野竜大	益満剛希 引地悠聖
宮	黒島淳之介 串間太紀	ﾊﾞﾄﾞ･ｷｯｽﾞ ﾊﾞﾄﾞ･ｷｯｽﾞ				
福	井上莉桜 井川和真	岡垣Jr. 岡垣Jr.	19			
宮	宮野原奏和 吉野竜大	妻北Jr. 妻北Jr.	89	124		
鹿	益満剛希 引地悠聖	鹿児島Jr. 鹿児島Jr.	123	90	20	

4ﾊﾟｰﾄ

			恵良将大 菅　剛大	前田　隼 末永幸大	上野優大 谷口隆翔	川邉羅文 藤田晏仙	蓬原天空 秋保大道
大	恵良将大 菅　剛大	日出Jr. 日出Jr.					
宮	前田　隼 末永幸大	国富ｽﾏｯｼｭ ﾊﾞﾄﾞ･ｷｯｽﾞ	70				
鹿	上野優大 谷口隆翔	中山少年団 中山少年団	91	21			
宮	川邉羅文 藤田晏仙	藤田研究所 藤田研究所	40	126	69		
鹿	蓬原天空 秋保大道	霧島Jr. 霧島Jr.	125	92	39	22	

5ﾊﾟｰﾄ

			神代　隼 米川涼太	寺原詩弥 大田友啓	浦田　昊 東　星生	堂園せりあ(女) 杉島大翔	椎葉悠斗 藤田導心
山	神代　隼 米川涼太	清末Jr. 清末Jr.					
宮	寺原詩弥 大田友啓	かんむりJr. かんむりJr.	72				
熊 鹿	浦田　昊 東　星生	荒尾Jr. ｸﾞｯﾄﾞｳｪｰﾌﾞ	93	23			
鹿	堂園せりあ(女) 杉島大翔	鹿児島Jr. 大和Jr.	42	128	71		
宮	椎葉悠斗 藤田導心	藤田研究所 藤田研究所	127	94	41	24	

4年男子ダブルス トーナメント[宮崎市総合体育館アリーナ]

決勝トーナメント

15点×3ｹﾞｰﾑ

準決勝から21点×3ｹﾞｰﾑ

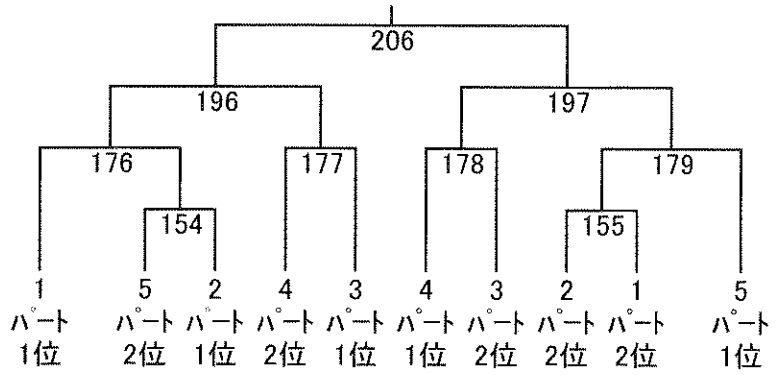

下位トーナメント

21点×1ｹﾞｰﾑ

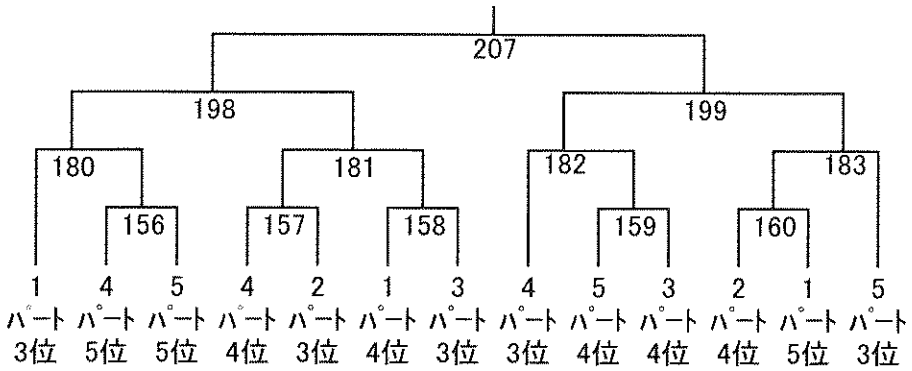

5年女子ダブルス　予選リーグ[宮崎市総合体育館アリーナ]

市総合アリーナ　　15点×3ｹﾞｰﾑ

1ﾊﾟｰﾄ

			今泉明日香 秋保奈々	渡邉彩妃 櫻木ゆま	児玉綺美 三浦育歩	米澤里彩 出口琴瑛	森永湖乃美 金子結衣
佐鹿	今泉明日香 秋保奈々	牛津JBC 霧島Jr.					
大	渡邉彩妃 櫻木ゆま	坂ノ市JBC 坂ノ市JBC	74				
宮	児玉綺美 三浦育歩	小松台ﾎﾜｲﾄ 小松台ﾎﾜｲﾄ	95	25			
鹿	米澤里彩 出口琴瑛	中山少年団 中山少年団	44	130	73		
宮	森永湖乃美 金子結衣	ﾊﾞﾄﾞ･ｷｯｽﾞ ﾊﾞﾄﾞ･ｷｯｽﾞ	129	96	43	26	

2ﾊﾟｰﾄ

			本城美咲 牧野美優	佐野幸花 佐藤あや	町田華花 城戸琴華	上野結来 北原乃愛	奥　心花 鮫島里乃佳
宮	本城美咲 牧野美優	三股ﾊﾞｰﾄﾞ 三股ﾊﾞｰﾄﾞ					
大	佐野幸花 佐藤あや	日出Jr. 日出Jr.	76				
福	町田華花 城戸琴華	原西ﾊﾞﾄﾞ S' kids B.C	97	27			
佐	上野結来 北原乃愛	肥前Jr. 肥前Jr.	46	132	75		
鹿	奥　心花 鮫島里乃佳	鹿児島Jr. 玉江Jr.	131	98	45	28	

3ﾊﾟｰﾄ

			東　玲美 小原未空	木村柚希 藤高葵彩	山本　涼 中島心那	中島愛唯 岸本侑香
鹿東	東　玲美 小原未空	ｸﾞｯﾄﾞｳｪｰﾌﾞ たなしMAX				
宮	木村柚希 藤高葵彩	くれよんｸﾗﾌﾞ くれよんｸﾗﾌﾞ	49			
大鹿	山本　涼 中島心那	五和Jr. 大和Jr.	99	134		
佐	中島愛唯 岸本侑香	川上Jr. 川上Jr.	133	100	50	

4ﾊﾟｰﾄ

			須藤海妃 宮城那菜	佐々木香乃 川口玲佳	佐藤穂乃 齊藤彩花	原口樹璃 栗山陽菜
福	須藤海妃 宮城那菜	岡垣Jr. 岡垣Jr.				
宮	佐々木香乃 川口玲佳	winner bad winner bad	51			
福鹿	佐藤穂乃 齊藤彩花	三宅Jr. 霧島Jr.	101	136		
宮鹿	原口樹璃 栗山陽菜	しおみｷｬｯﾂ ｸﾞｯﾄﾞｳｪｰﾌﾞ	135	102	52	

5ﾊﾟｰﾄ

			田口真彩 武末　藍	荊原七海 松野下優希	松山羽奈 渡邉彩葉	善　菜摘 梶原梨央	知覧花夏 永田歩海
宮	田口真彩 武末　藍	くれよんｸﾗﾌﾞ ﾚｯﾄﾞﾊﾞｰﾄﾞ					
鹿	荊原七海 松野下優希	鹿児島Jr. 鹿児島Jr.	78				
宮	松山羽奈 渡邉彩葉	しおみｷｬｯﾂ しおみｷｬｯﾂ	103	29			
福	善　菜摘 梶原梨央	三宅Jr. 三宅Jr.	48	138	77		
鹿	知覧花夏 永田歩海	川内Jr. 川内Jr.	137	104	47	30	

5年女子ダブルス トーナメント[宮崎市総合体育館アリーナ]

決勝トーナメント

15点×3ゲーム　　準決勝から21点×3ゲーム

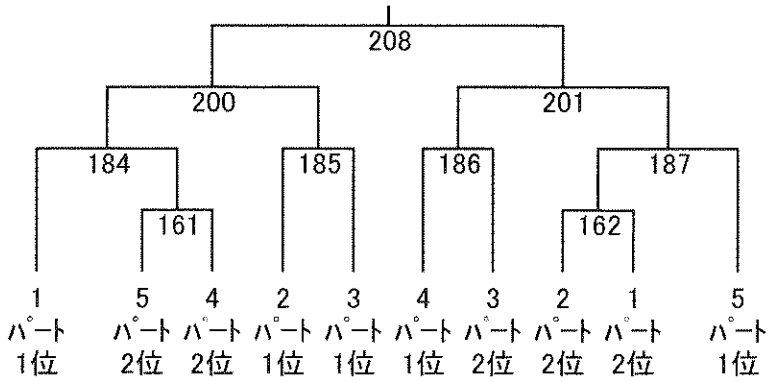

下位トーナメント

21点×1ゲーム

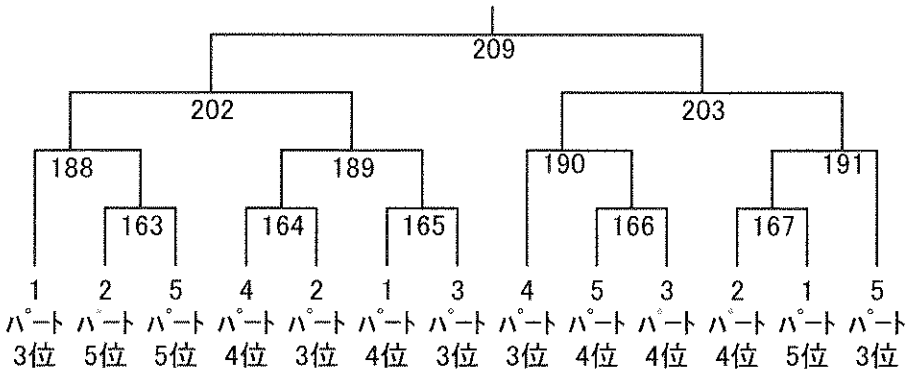

4年女子ダブルス　予選リーグ［宮崎市総合体育館アリーナ］

市総合アリーナ　　15点×3ゲーム

1パート

			岩本はぐみ 上田心愛	井上悠乃 牛ノ濱ひなた	山本　叶 長谷部優亜	甲斐未羽 小野愛月	福田百萌 松浦碧海
佐	岩本はぐみ 上田心愛	肥前Jr. 肥前Jr.					
鹿	井上悠乃 牛ノ濱ひなた	鹿児島Jr. 鹿児島Jr.	54				
大	山本　叶 長谷部優亜	五和Jr. 五和Jr.	79	1			
宮	甲斐未羽 小野愛月	藤田研究所 藤田研究所	32	106	53		
宮	福田百萌 松浦碧海	小松台ホワイト 小松台ホワイト	105	80	31	2	

2パート

			住田菜々子 作元朝子	宮永恵那 益田梨音	甲斐羽純 山本結依	横道　紗 榎元心春
福	住田菜々子 作元朝子	岡垣Jr. 岡垣Jr.				
宮	宮永恵那 益田梨音	国富スマッシュ 国富スマッシュ	3			
宮	甲斐羽純 山本結依	藤田研究所 藤田研究所	59	108		
鹿	横道　紗 榎元心春	鹿児島Jr. 鹿児島Jr.	107	60	4	

3パート

			濱田莉想 春木柚奈	小幡向日葵 林　咲蓮	上野里緒 伊藤亜依佳	川邉凌子 小野夢月
福	濱田莉想 春木柚奈	岡垣Jr. 岡垣Jr.				
宮	小幡向日葵 林　咲蓮	妻北Jr. 妻北Jr.	5			
鹿	上野里緒 伊藤亜依佳	鹿児島Jr. 鹿児島Jr.	61	110		
宮	川邉凌子 小野夢月	藤田研究所 藤田研究所	109	62	6	

4パート

			吉村佳奈子 工藤桃華	衛藤杏咲 村井千紘	本城琴美 坂田琉凪	古里紗亜矢 片岡愛凛	牧野美織 長谷川　楓
熊	吉村佳奈子 工藤桃華	くらだけ くらだけ					
大	衛藤杏咲 村井千紘	大在Jr. 大在Jr.	56				
宮	本城琴美 坂田琉凪	三股バード 三股バード	81	7			
鹿	古里紗亜矢 片岡愛凛	中山少年団 中山少年団	34	112	55		
宮	牧野美織 長谷川　楓	妻北Jr. 妻北Jr.	111	82	33	8	

5パート

			柳　彩季 隈元　優	吉田帆波美 寺原詩稀	長野心美 住田　葵	西田美夢 野崎涼華
熊	柳　彩季 隈元　優	北部Jr. しおみキャッツ				
宮	吉田帆波美 寺原詩稀	かんむりJr. かんむりJr.	9			
大	長野心美 住田　葵	日出Jr. 岡垣Jr.	63	114		
佐	西田美夢 野崎涼華	唐津Jr. 唐津Jr.	113	64	10	

6パート

			境田絢音 井上海音	坂田悠愛 今村愛羽	二村真央 衛藤愛梨	松本玖愛 中島心嘉
宮	境田絢音 井上海音	国富スマッシュ 国富スマッシュ				
宮	坂田悠愛 今村愛羽	三股バード 三股バード	11			
大	二村真央 衛藤愛梨	日出Jr. 日出Jr.	65	116		
佐	松本玖愛 中島心嘉	多久スポーツピア 大和Jr.	115	66	12	

7パート

			濵田娃来 井ノ上心美	金子芽衣 城村沙都	中島美月 今泉菜々夏	津山　心 宮崎カンナ	相葉涼那 金丸明生
鹿	濵田娃来 井ノ上心美	中山少年団 中山少年団					
宮	金子芽衣 城村沙都	バド・キッズ バド・キッズ	58				
佐	中島美月 今泉菜々夏	牛津JBC 牛津JBC	83	13			
大	津山　心 宮崎カンナ	五和Jr. 五和Jr.	36	118	57		
宮	相葉涼那 金丸明生	三股バード 三股バード	117	84	35	14	

4年女子ダブルス トーナメント[宮崎市総合体育館アリーナ]

決勝トーナメント

15点×3ゲーム　　準決勝から21点×3ゲーム

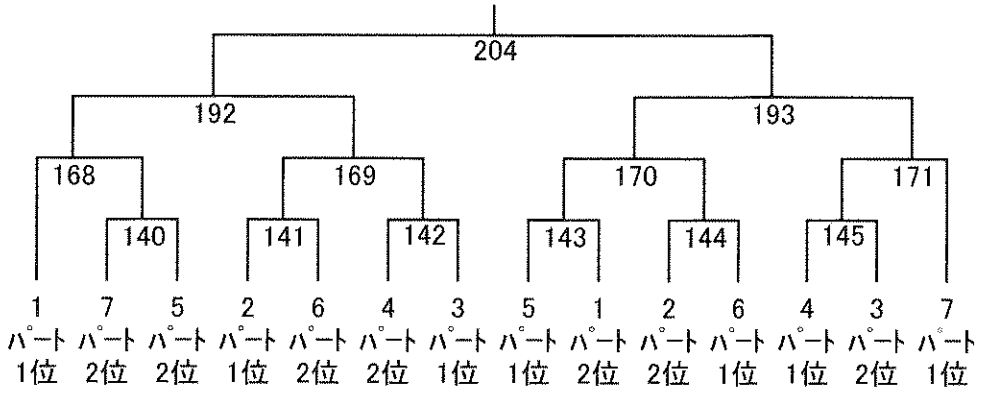

下位トーナメント

21点×1ゲーム

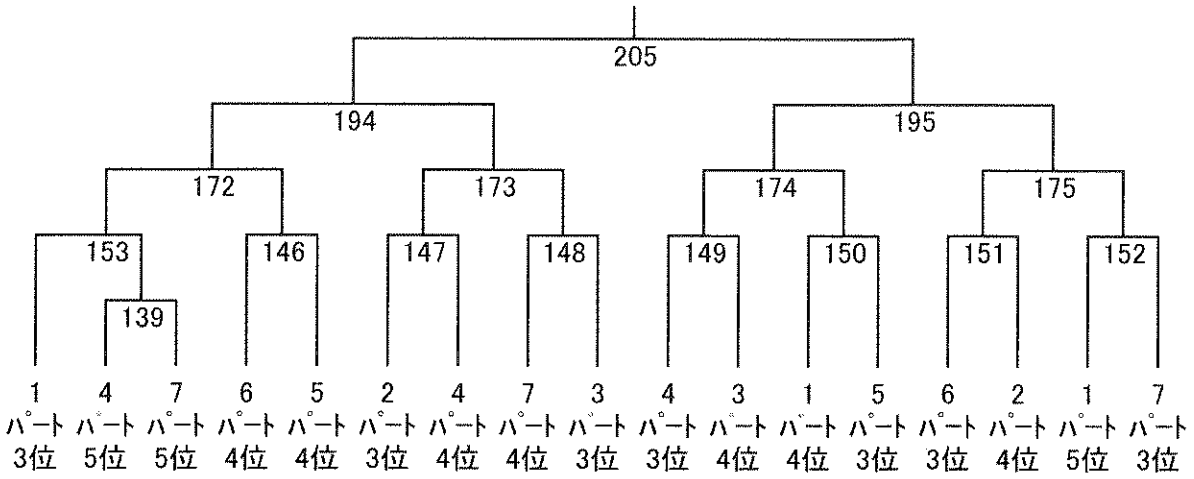

『第6回 シーガイアオープン 小･中学生バドミントン大会　イン宮崎』
宮崎市総合体育館 2階剣道場　4月2日(日)　第2日目タイムテーブル
小学生5年 男子 ダブルス

	1コート	2コート	3コート	4コート
9:00		1	2	3
9:15		4	5	6
9:30		7	8	9
9:45		10	11	12
10:00		13	14	15
10:15		16	17	18
10:30		19	20	21
10:45		22	23	24
11:00		25	26	27
11:15		28	29	30
11:30		31	32	33
11:45		34	決勝ト 35	36
12:00		下位ト 37	38	39
12:15		40	41	42
12:30		43	44	45
12:45		46	47	準決 48
13:00		準決 49	下準決 50	下準決 51
13:15		52	下決勝 53	
13:30				
13:45				

5年男子ダブルス　予選リーグ[宮崎市総合体育館2階剣道場]

市総合2階剣道場　　15点×3ゲーム

1パート							
			田上翔和 田中陽樹	高橋太郎 鈴木悠史	中園　南 奥田寛太	蛯原隆成 瀬戸山晟大	小泉翔太郎 原田　諒
熊佐	田上翔和 田中陽樹	松崎Jr. 多久スポーツピア					
宮	高橋太郎 鈴木悠史	しおみキャッツ しおみキャッツ	18				
鹿	中園　南 奥田寛太	鹿児島Jr. 大和Jr.	23	1			
宮	蛯原隆成 瀬戸山晟大	レッドバード レッドバード	12	30	17		
福	小泉翔太郎 原田　諒	香陵っこクラブ 三宅Jr.	29	24	11	2	

2パート					
		江口　大 本多イオ	小幡拓未 宮野原維吹	山下悠真 大平瑛心	宮崎煌治郎 山口健太郎
熊宮	江口　大 本多イオ	荒尾Jr. 藤田研究所			
宮	小幡拓未 宮野原維吹	妻北Jr. 妻北Jr.	3		
大	山下悠真 大平瑛心	坂ノ市JBC 坂ノ市JBC	13	26	
長	宮崎煌治郎 山口健太郎	Y・HJr. Y・HJr.	25	14	4

3パート					
		下田瑞葵 井川宏次郎	大山拓真 田村咲貴	嶋村悠生 小野隆之介	坂本達哉 浦村啓太郎
福	下田瑞葵 井川宏次郎	岡垣Jr. 岡垣Jr.			
宮	大山拓真 田村咲貴	国富スマッシュ バド・キッズ	5		
大	嶋村悠生 小野隆之介	臼杵南Jr. 坂ノ市JBC	15	28	
鹿	坂本達哉 浦村啓太郎	西田バド 西田バド	27	16	6

4パート					
		野口幹太 斎藤　礼	松崎一朗 石川詠士	谷口海翔 菅牟田　直	宮里七星 松田歩大
福	野口幹太 斎藤　礼	岡垣Jr. 岡垣Jr.			
宮	松崎一朗 石川詠士	妻北Jr. 妻北Jr.	7		
鹿	谷口海翔 菅牟田　直	中山少年団 川内Jr.	19	32	
宮	宮里七星 松田歩大	三股バード 三股バード	31	20	8

5パート					
		松村　薫 松村　環	時吉颯大 田中康汰	中村光惺 佐多広道	藤木大翔 坂本燎亮
福	松村　薫 松村　環	香住ヶ丘Jr. 香住ヶ丘Jr.			
宮	時吉颯大 田中康汰	田野バド 田野バド	9		
熊鹿	中村光惺 佐多広道	北部Jr. 霧島Jr.	21	34	
佐	藤木大翔 坂本燎亮	多久スポーツピア 多久スポーツピア	33	22	10

5年男子ダブルス　トーナメント[宮崎市総合体育館2階剣道場]

決勝トーナメント

15点×3ゲーム　　準決勝から21点×3ゲーム

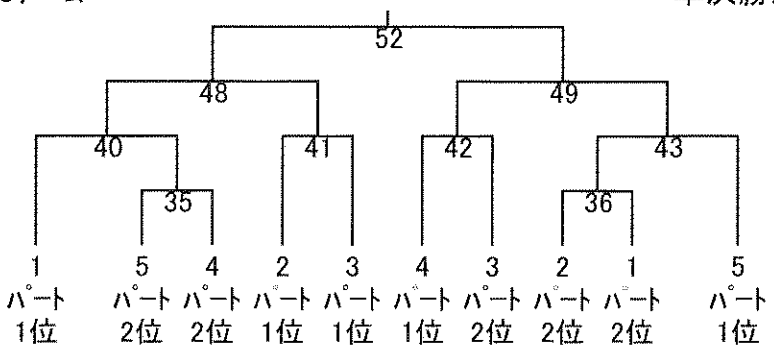

下位トーナメント
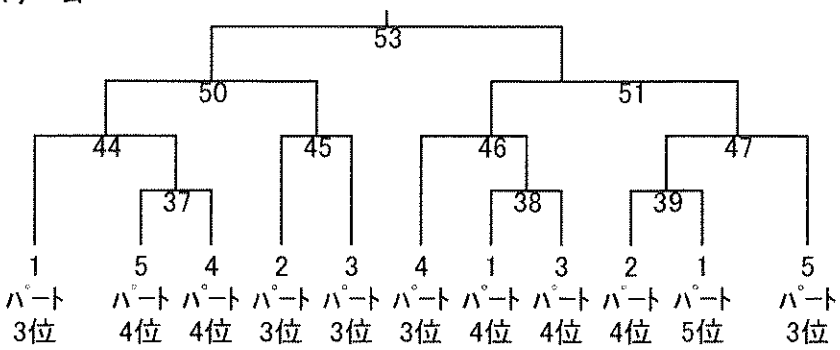
21点×1ゲーム